KING LONG

eco

FOR BETTER MOVE

Náš cíl

Usilujeme o bezpečnost, komfort, ohleduplnost k životnímu prostředí a pohodlí v hromadné dopravě.

Naše vize

Stát se poskytovatelem cenově dostupného řešení v rámci osobní přepravy pro české a slovenské dopravce.

OBSAH

- O King Long
- Produkty
- Výroba a technologie
- Servis a služby
- V provozu po celém světě

O King Long

- Společnost King Long byla založena v roce 1988
- Působí v oblasti výzkumu, vývoje, výroby a prodeje autobusů, minivanů a speciálních vozidel
- Zaměstnává více než 5200 pracovníků, 600 vědců a vlastní přes 100 designových a technologických patentů
- Prodáno více než 350 000 vozidel na pěti kontinentech s roční produkcí 35 000 vozidel
- Zastoupení tvoří přes 60 distributorů pokrývajících více než 130 zemí a regionů
- Servisní síť zajišťuje na 600 servisních center po celém světě včetně podpory 24/7
- Dostupnost a rychlá distribuce náhradních dílů je garantována po celou dobu životnosti vozidla

KING LONG

Ve světě

Certifikáty a oprávnění

Busbuilder of the Year 2010

TS16949:2009

Exempted from Export Inspection

VCA Certification

Russian GOST R Certification

Australian ADR Certification

GCC Certification

National Technology Center

- Výrobce autobusů roku 2010 podle BAAV
- SO/TS16949: 2009 Systém certifikace kvality
- Osvobození z kontroly exportních komodit
- Schválení typu vozidla jako celku – EU
- Certifikace GOST R – Rusko
- Certifikace ADR – Austrálie
- Certifikace GCC (Rada pro spolupráci arabských států v Zálivu)
- Národní technologické centrum

KING LONG

Strategičtí partneři

Cummins
MAN
HÜBNER
TERCA
SONGZ
玉柴机器 YUCHAI
潍柴动力 WEICHAI POWER
佩特来 Prestolite electric
VOITH Voith Turbo
MICHELIN
Valeo | Telma
PPG
中国福耀 FUYAO CHINA
EATON
ZF
WABCO
OJGT 紧齿传动
AOBO 北京奥博
Allison Transmission
CORPCO
HINO
ArvinMeritor

Produkty

Dálkové autobusy

Luxusní dálkový autobus 12 – 13 m

Luxusní dálkový autobus 9 – 10 m

Modely řady C

- Plně uspokojí nároky vysokorychlostní přepravy na dlouhé a střední vzdálenosti
- Jsou využitelné ve všech oblastech cestovního ruchu a dálkové přepravy
- Velkorysý interiér nabízí cestovní komfort pro cestující a dostatek místa pro zavazadla
- Využívají vysoce kvalitní komponenty z celého světa

Meziměstské autobusy

Meziměstský linkový autobus 10 – 13 m

Modely řady U

- Splňují požadavky na linky veřejné dopravy pro středně dlouhé a krátké trasy
- Kombinují výhody městského autobusu a dálkového autobusu pro kratší vzdálenosti
- Vysoká variabilita výbavy a konfigurace v délce od 10 do 13 metrů
- Bezpečnost a komfort zajistí například automatický hasící systém či výtah pro invalidní vozíky

Městské autobusy

Tři výrobní řady B10, B12 a E12 v nízkopodlažním provedení Low-entry nebo Low-floor

- Široká nabídka uspořádání vnitřního prostoru v rozsahu od 10 do 12 metrů
- Maximální využití komponent světových značek, např. řízení a převodovky ZF, brzdový systém WABCO či topení WEBASTO
- Sedadla dodává výhradně evropská společnost COMPIN FAINSA
- Model E12 využívá plug-in hybridní elektrický systém ECO-Chip kombinující dieselový motor Cummins s elektromotorem

Výroba a technologie

Výrobní linka

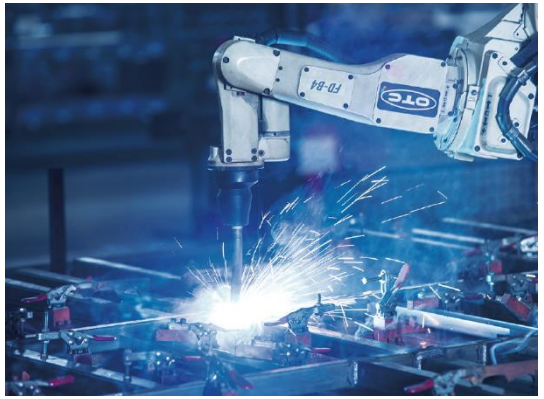

- Výrobní linka o délce 1600 metrů
- Profesionální výrobní procesy
- Moderní technologie a vybavení
- Laserové řezání
- Robotické svařování
- Katodová elektroforéza
- 18 procesů povrchových úprav

- Roční kapacita: 20 000 jednotek

Kontrola kvality

- Značka King Long zajišťuje komplexní proces řízení kvality
- Certifikace v rámci systému kvality ISO/TS16949 od roku 2009
- Certifikát akreditované laboratoře pro hodnocení shody (CNCA)
- Mezinárodní standard elektronického kontrolního systému R&D
- Důkladná vědecká výstupní kontrola kvality zajišťuje míru souladu vozidel z výroby 100%

Testovací centrum

- Test akumulátoru
- Zkouška šasi na dynamometru
- Zkouška pohonné jednotky
- Test trvanlivosti celého vozidla pomocí simulací
- Silniční test vozidla
- Zkoušky vlastností dílů a komponent
- Vibrační test
- Test trvanlivosti montážních dílů
- Test NVH (Noise/Vibration/Harshness)
- Test CAE (Computer-aided engineering)
- Test odolnosti celého vozidla vůči povětrnostním vlivům
- Test alternativního pohonu

Technologie aktivní bezpečnosti

TPMS

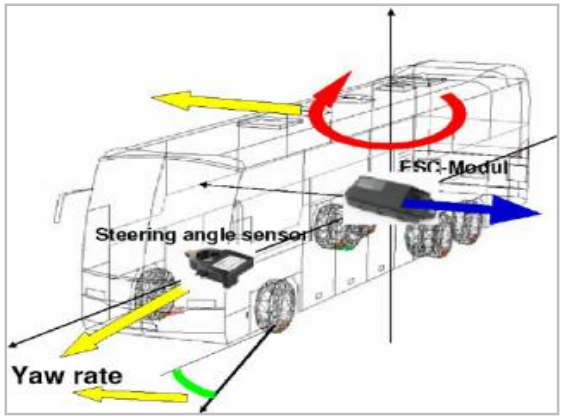

ESC

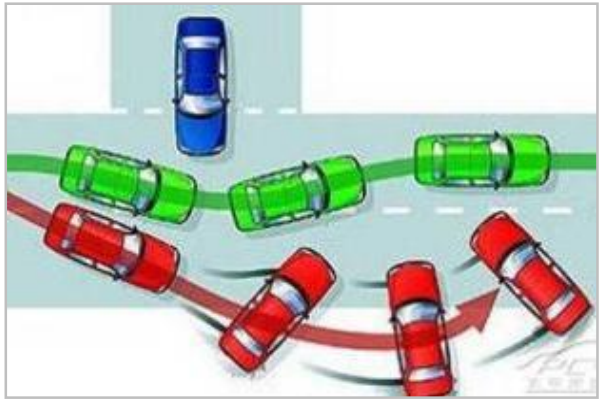

ESP

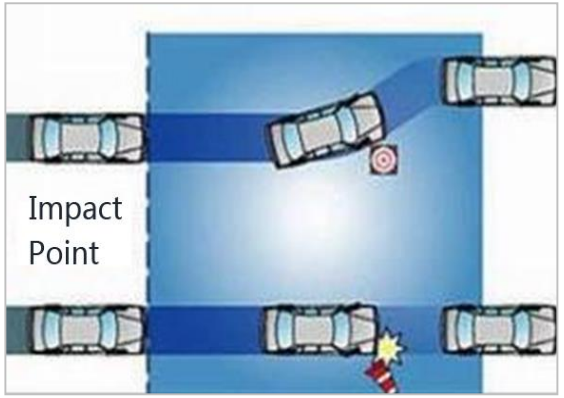

ABS

- Systém kontroly tlaku pneumatik (TPMS)
- Kontrola stability vozidla (ESC)
- Elektronický stabilizační systém (ESP)
- Protiblokovací systém (ABS)
- Systém sledování jízdních pruhů (LDWS)

Technologie pasivní bezpečnosti

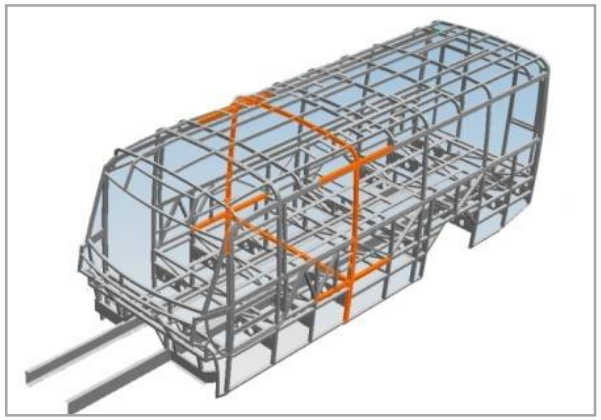

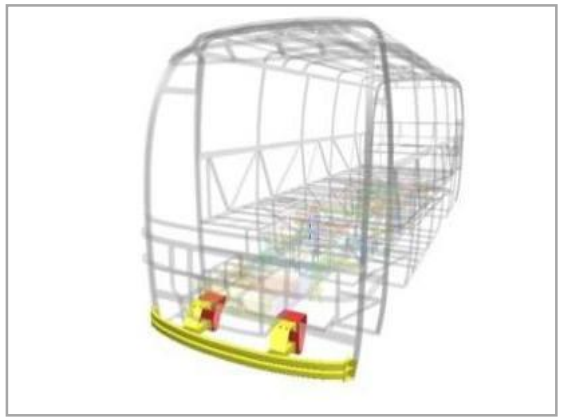

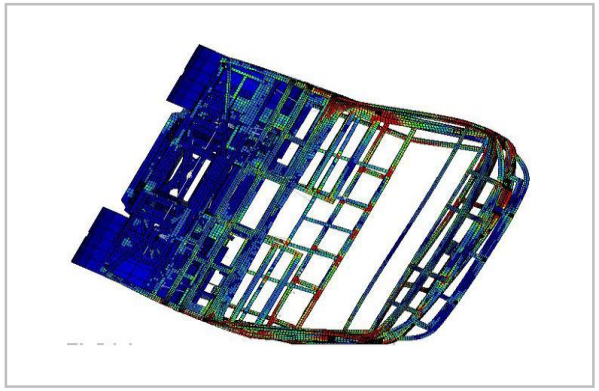

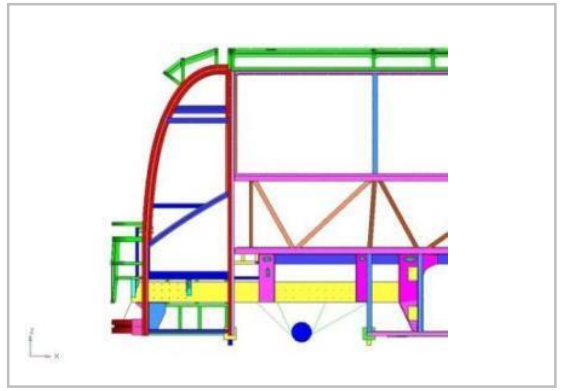

- Konstrukce z vysokopevnostní oceli
- Zesílené přední a zadní nárazníky
- Bezpečnost rámu při převrácení (Test EHK R66.02)
- Konstrukce pro absorpci energie
- Zpětná zrcátka eliminující slepé úhly
- Zpětná couvací kamera

Servis a služby

Servis

- V provozu více než 600 servisů po celém světě
- Autorizovaný servis vozů King Long pro ČR a SR zajišťuje IB GROUP s.r.o. a KAR group a.s.
- Nonstop poradenská linka King Long a Servis24
- Dostupnost a rychlá distribuce náhradních dílů po celou dobu životnosti vozidla
- Možnost využití centrálních evropských skladů
- King Long dodává vybavení a zajišťuje odborná školení všech servisních partnerů

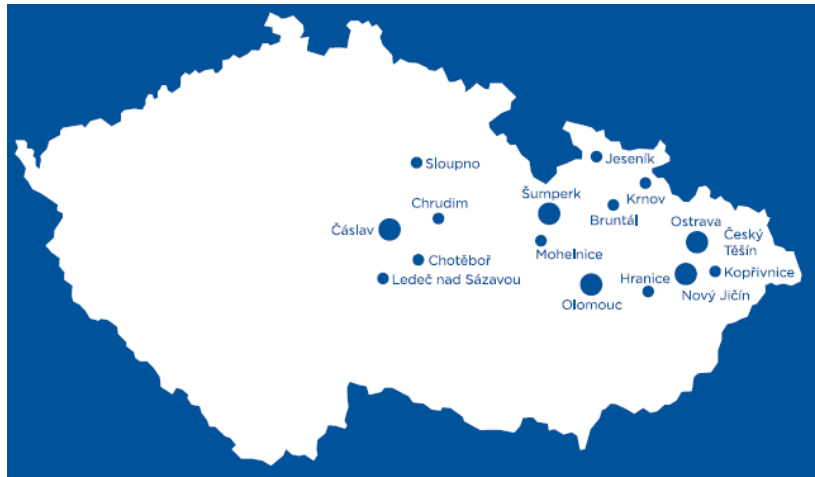

Financování

- Flexibilní a účinné řešení financování v rámci nákupu nového vozu King Long
- Finanční leasing či úvěr u našich vybraných renomovaných leasingových partnerů
- Jedinečná možnost pořízení nového autobusu King Long na leasing formou protiúčtu za ojetý autobus jakékoli značky
- Všechnu potřebnou administrativu vyřešíme na místě v našem prodejním centru IB GROUP v Kolíně

V provozu po celém světě

Evropa

Itálie
Celkový objem: 700

Rusko
Celkový objem: 860

Francie
Celkový objem: 301

Malta
Celkový objem: 269

Anglie
Celkový objem: 195

Maďarsko
Celkový objem: 150

Španělsko
Celkový objem: 303

Bulharsko
Celkový objem: 80

Evropa

Rakousko

Německo

Island

Slovinsko

Bosna a Hercegovina

Chorvatsko

Kypr

Rumunsko

Amerika

Bolívie
Celkový objem: 5 439

Peru
Celkový objem: 1 809

Kuba
Celkový objem: 807

Chile
Celkový objem: 597

Kostarika
Celkový objem: 153

Jamajka
Celkový objem: 51

Venezuela
Celkový objem: 35

USA
Celkový objem: 22

Asie

Saudská Arábie
Celkový objem: 4 186

Irák
Celkový objem: 2 614

Filipíny
Celkový objem: 1 568

Thajsko
Celkový objem: 1 372

Malajsie
Celkový objem: 1 110

Burma
Celkový objem: 1 220

Vietnam
Celkový objem: 897

Irán
Celkový objem: 833

Asie

SAE
Celkový objem: 1 222

Singapur
Celkový objem: 515

Indie
Celkový objem: 462

Pákistán
Celkový objem: 460

Tchaj-wan
Celkový objem: 379

Hongkong
Celkový objem: 275

Jordánsko
Celkový objem: 232

Severní Korea
Celkový objem: 247

Srí Lanka
Celkový objem: 140

Afrika

Egypt
Celkový objem: 20 755

Alžírsko
Celkový objem: 2 001

Angola
Celkový objem: 1 241

Eritrea
Celkový objem: 228

Senegal
Celkový objem: 445

Burkina Faso
Celkový objem: 53

Austrálie a Nový Zéland

Austrálie, celkový objem: 380

Nový Zéland, celkový objem: 52

Děkujeme za pozornost